Palisaden-Fressgitter FLEX-Wohl

Das FLEX-Wohl Palisadenfressgitter wurde speziell für einen hohen Kuhkomfort und ein möglichst natürliches Fressverhalten entwickelt. Durch die einzeln ausgeführten Palisaden verfügt jedes Tier über seinen eigenen Fressplatz und einen individuellen Gegendruck. Auf störende Bauteile im Nackenbereich wird bewusst verzichtet. Dadurch eignet sich das FLEX-Wohl Palisaden-Fressgitter auch besonders für behornte Tiere.
Dank der modularen Bauweise lassen sich nahezu alle Halsweiten einstellen. So kann das Fressgitter flexibel an unterschiedliche Tiergruppen und die jeweiligen Anforderungen angepasst werden.
Die Palisaden sind auf einem stabilen Quadratrohr montiert und werden zwischen den Pfosten verschraubt. Dadurch kann die Konstruktion optimal an die vorhandenen Stallgegebenheiten angepasst werden.

- Einzelpalisaden
- Individueller Gegendruck für jedes Tier
- Hoher Kuhkomfort und mehr Bewegungsfreiheit
- Freier Zugang zum Futter
- Keine störenden Bauteile im Nackenbereich
- Ideal auch für behornte Tiere
- Nahezu alle Halsweiten einstellbar
- Getrennte Fressplätze
- Geringere Rangkämpfe am Futtertisch
- Erhöhte Futteraufnahme
- Schnelle und einfache Montage
- Individuell anpassbar an den Stall

MEHR KUHKOMFORT

MEHR BEWEGUNGSFREIHEIT

MEHR FUTTERAUFNAHME

FLEX-Wohl – weil Kuhkomfort am Futtertisch beginnt!



Bezeichnung	ME	Art.-Nr.	
Palisade incl. Unterrohr 375 mm Achsmaß	Satz	4900	

Fressgitterlänge m	Trennelemente Achsabstand ca. 375 mm	
2,5	6	Großvieh
3,0	7	Großvieh
3,5	8	Großvieh
4,0	10	Großvieh

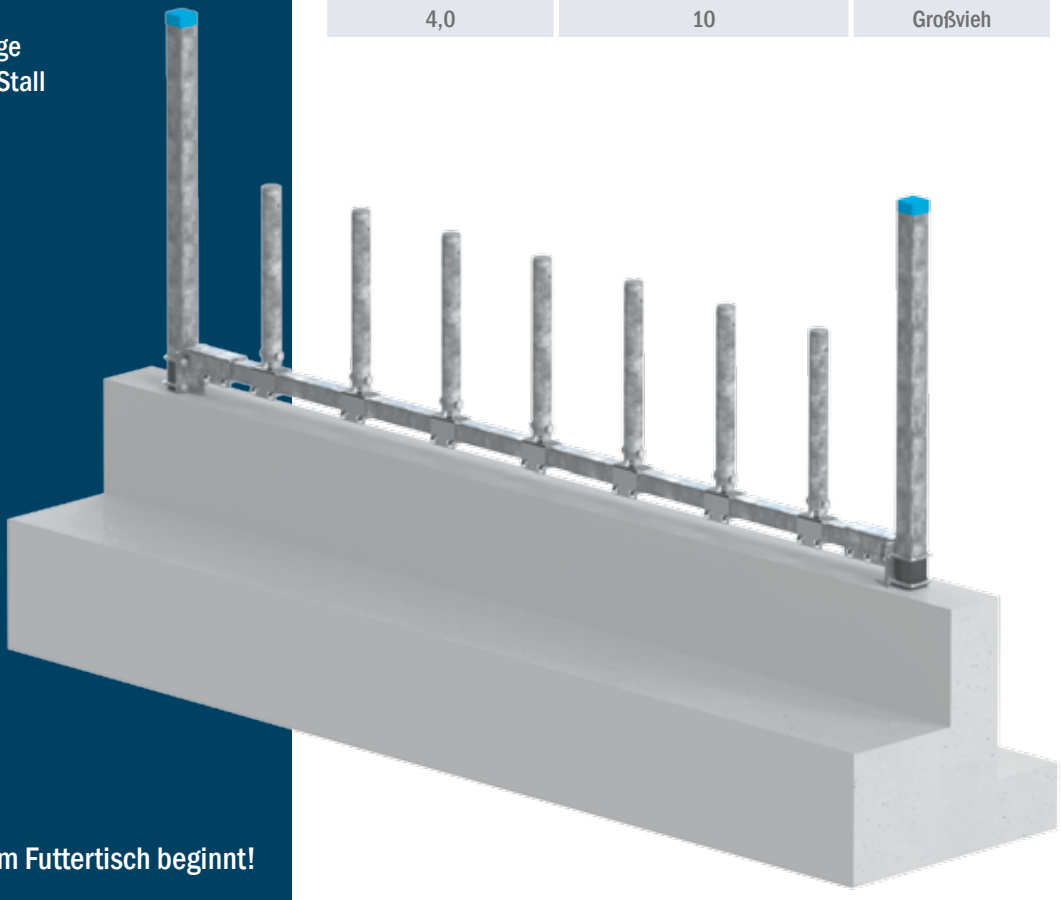

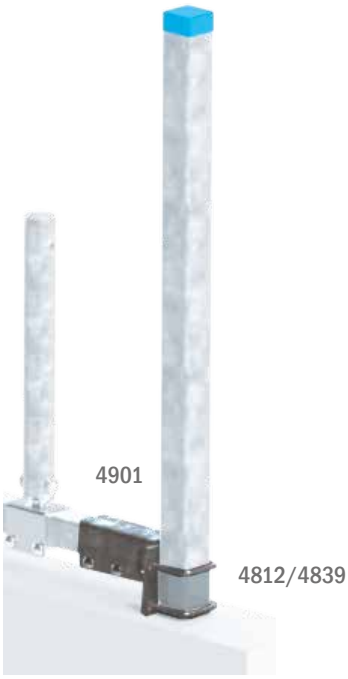

Bezeichnung		ME	Art.-Nr.	
Befesstigungssatz	für 1 Gitter	Satz	4901	
Bügelschrauben für Vierkantpfosten	70 x 70	Satz	4812	
	90 x 90	Satz	4839	
Sechskant-Holzschrauben	12 x 80	Satz	4813	
	12 x 80 incl. Kunststoffdübel	Satz	4814	
Vierkantpfosten zum Einbetonieren feuerverzinkt + Epoxidharz	70 x 70 x 4 1,90 m lang	Stück	4770	

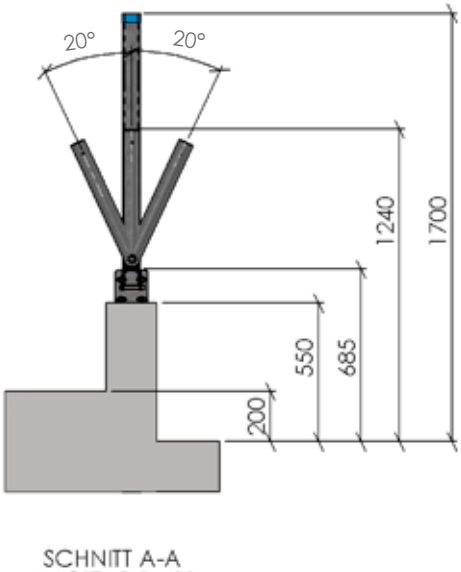

SCHNITT A-A

